WP 65

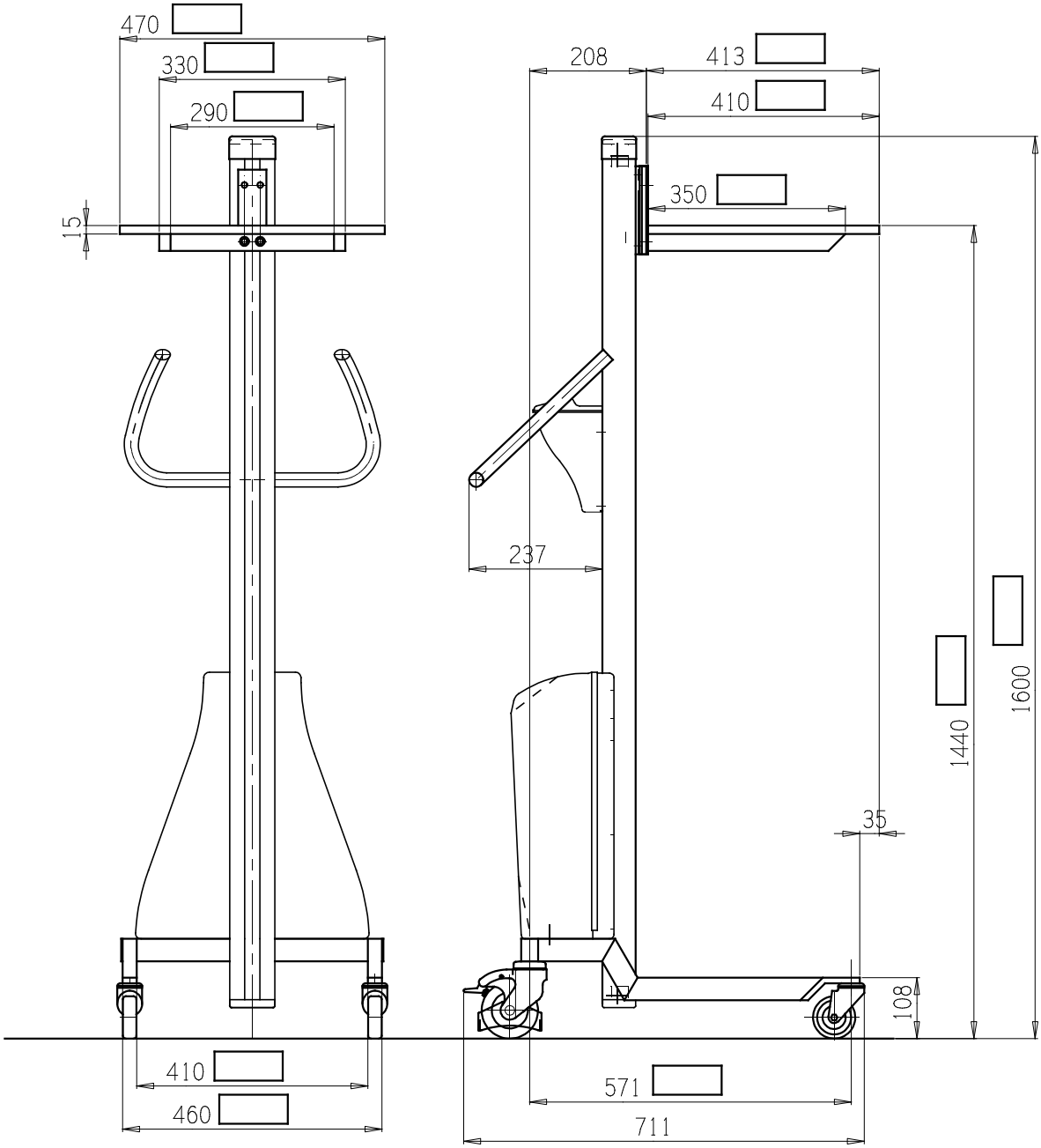

Typ	Kap. kg	Max. last kg	Platvorm mm	Lyft-röreise mm	Min höjd mm	Max. höjd mm	Längd mm	Bredd mm	Höjd mm	Lyft-tid sek.	Motor kW	Vikt kg
WP 65	65		470X410	1315	125	1440	711	470	1600		0.3	